OZNAKOWANIE ROBÓT PROWADZONYCH PRZY CZĘŚCIOWYM ZAJĘCIU JEZDNI
SCHEMAT 6 układanie masy na jezdni
obszar niezabudowany

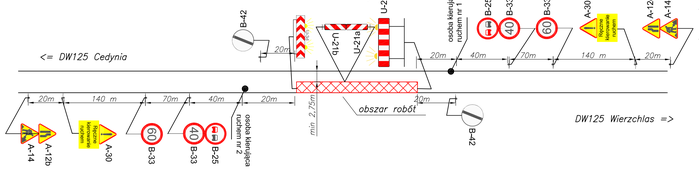

OZNAKOWANIE ROBÓT PROWADZONYCH PRZY CZĘŚCIOWYM ZAJĘCIU JEZDNI
SCHEMAT 7 układanie masy na jezdni
obszar zabudowany

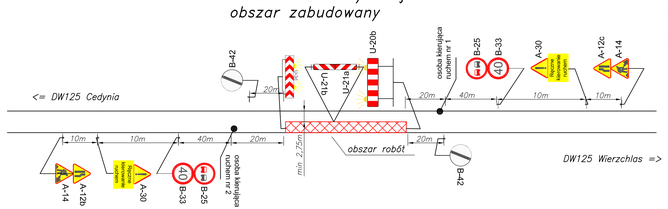

ORGANIZACJA RUCHU PRZY BUDOWIE WYSP W OSI JEZDNI – RUCH WAHADŁOWY
SCHEMAT 5

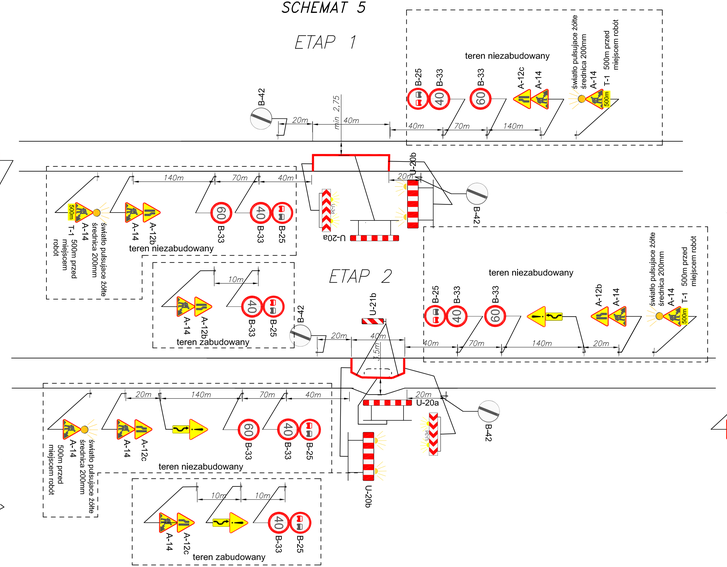

ORGANIZACJA RUCHU PRZY BUDOWIE WYSPY W OSI JEZDNI – RUCH WAHADŁOWY
SCHEMAT 7

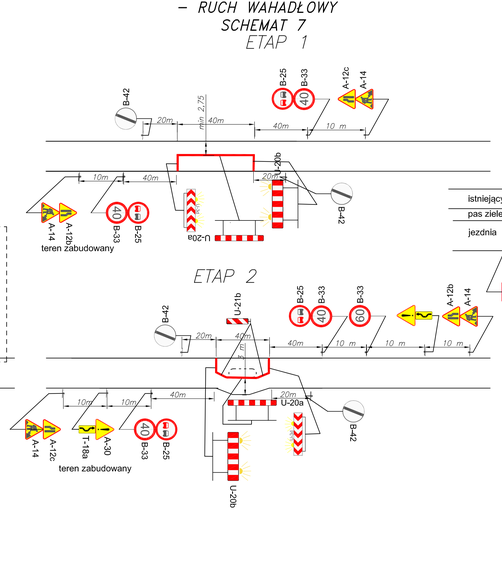

SCHEMAT 8
PRZEBUDOWA ZATOK I PARKINGU

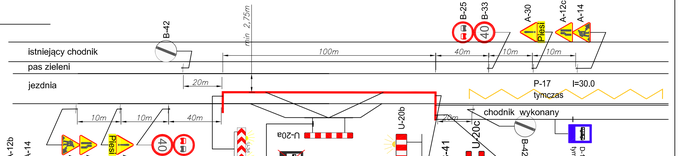

CZASOWA ORGANIZACJA RUCHU

DIM Ryszard Kowalski	PRACOWNIA PROJEKTOWA DRÓG I MOSTÓW mgr inż. Ryszard Kowalski 71–468 SZCZECIN ul.Sosnowa 6a tel./fax (091) 45 00 745			
Przebudowa przejścia przez Bielin w ciągu drogi wojewódzkiej nr 125				
	Imię i Nazwisko	Nr uprawnień	Podpis	Data 12.2015
Opracował	mgr inż. Przemysław Gardas			Skala
RYSUNEK NR 5		ARKUSZ NR 1/1		